~	줄질, 폐파, 수그라인다 & 샌드브라스트 가공			지시없는 모서리 및 구석부는 C0.5 으로 한다.
▽	100S	▽▽▽	6.3 S 이하	다듬기 정도
▽▽	25S	▽▽▽▽	0.8 S 이하	

※

NOTE.

1. 지시 없는 모서리 C1

DIRECTORY		FILE NAME	

BILL OF MATERIAL

NO.	DESCRIPTION	SPECIFICATION	Q'TY	MATERIAL	REMARKS
1	–	–	2	–	

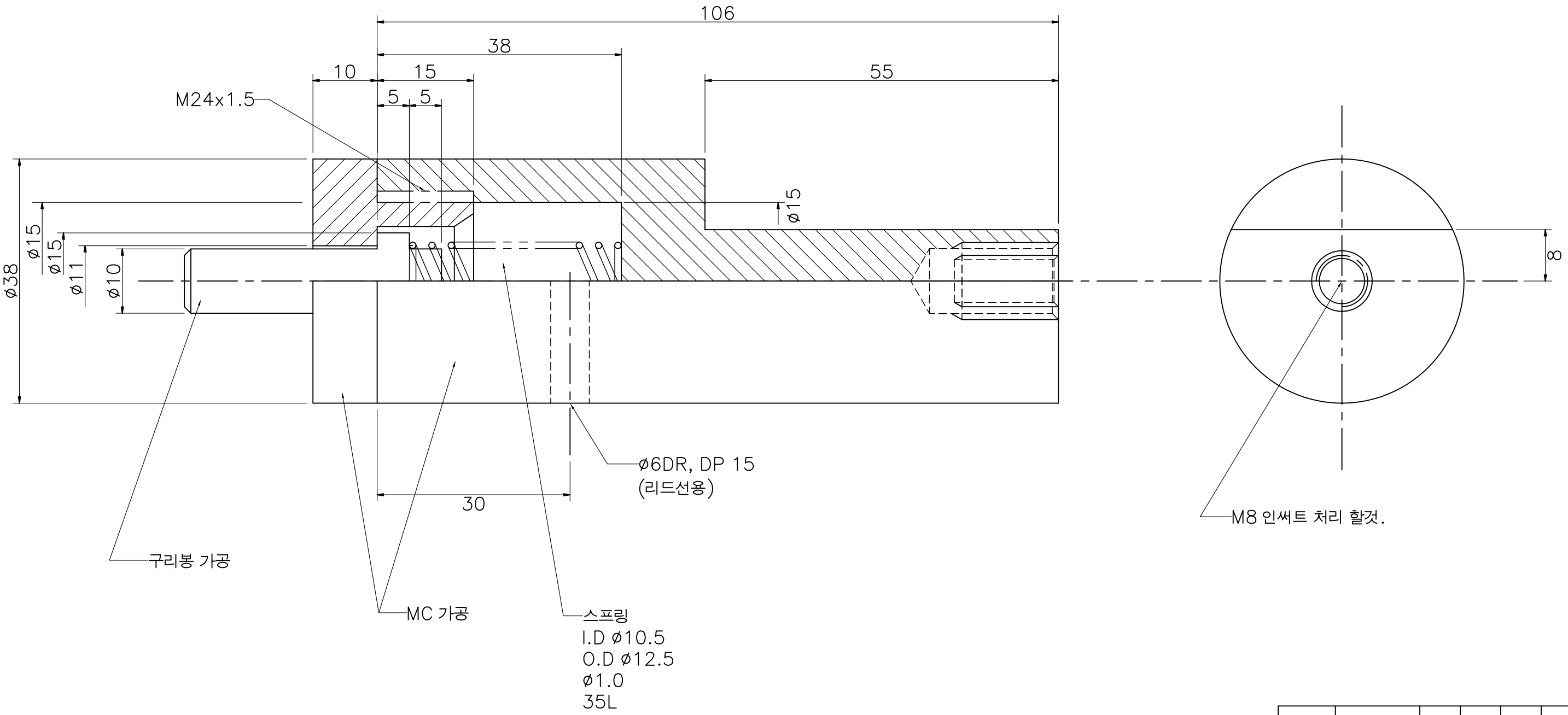

2010.08.26	FOR MANUFACTURE	LEE HO			
	DESCRIPTION	PREPARED	CHECKED	REVIEWED	APPROVED

HYSYS ENGINEERING — HYSYS KIMHAE KOREA

PROJECT	TITLE	AUTO FLAKING 2R 검침봉		
POSCO FLAKING				
PROJECT DRAWING NUMBER	H1013-MC-23	SCALE	SHEET	
		5/N	A3	

0. 1